BPK535120W Horno de integración

Horno SurroundCook®, cocción uniforme

Lograr resultados consistentes requiere un calor preciso distribuido uniformemente por toda la cavidad. El avanzado ventilador de los hornos SurroundCook® garantiza que cada parte de la receta recibe el calor necesario de manera homogénea y sin necesidad de

Limpieza pirolítica, el horno se limpia solo

Activando la función de limpieza pirolítica, la suciedad, la grasa y los restos de alimentos del horno quedarán reducidos a cenizas que puedes luego eliminar fácilmente con la ayuda de un paño húmedo.

Ventilador XXL, cocina de manera uniforme y eficiente

La eficiencia energética y la cocción eficaz van de la mano con este horno. Cuenta con un ventilador XXL que hace que el aire circule uniformemente por toda la cavidad. El resultado, un calentamiento más rápido y temperaturas de cocción que pueden reducirse

Más beneficios :

• Control intuitivo sobre el proceso de cocción

• No dejes que nada se quede sin cocinar o se pase de punto de cocción

• El horno se mantiene frio por fuera evitando accidentes

Características :

• Horno independiente
•Horno multifunción
•Clasificación energética:
•Con 3 niveles de cocción
•Función Booster
•Limpieza pirolítica con recordatorio automático
•Propuesta automática temperatura
•Regulación electrónica temperatura
•Bloqueo electrónico
•Seguridad niños
•Sistema seguridad de desconexión automática
•Indicadores de calor residual
•Mandos escamoteables
•Funciones electrónicas: Información de servicio, Sugerencia de temperatura, Hora del día, Avisador acústico, Desconexión de seguridad automática del horno, Recordatorio de limpieza, Limpieza con inicio diferido, Tiempo de cocción, Tiempo y fin de cocción, Cronómetro, Modo DEMO codificado, Display con símbolos, Indicador de bloqueo de puerta, Interruptor de luz en la puerta, Control electrónico de la temperatura 30 ºC a 300 ºC, Bloqueo electrónico de la puerta, Calentamiento rápido seleccionable, Bloqueo de funciones en funcionamiento, Avisador de minutos, Interruptor de luz, Pirólisis de 2 ciclos, Indicador de temperatura real en ºC, Puesta a cero del cronómetro, Indicador de calor residual, Aprovechamiento del calor residual, Comprobación de resultados, Bloqueo de segurido en modo

Datos técnicos :

• PNC : 944 188 153
•EAN : 7332543565467
•Tipo : Horno multifunción
•Clase : Clase A+
•Temperaturas : 30°C - 300°C
•Panel : Display LED
•Mandos : Escamoteables
•Capacidad útil (L) : 71
•Potencia máxima (W) : 3500
•Máx. Potencia grill (W) : 2300
•Funciones de cocción : Cocción convencional/tradicional, Descongelar, Calentamiento rápido, Gratinar, Turbo + Horneado sin extraer la humedad, Función Pizza, Limpieza pirolítica, Turbo, Grill Turbo, Calor inferior
•Medidas hueco (mm) : 590x560x550
•Índice de eficiencia energética : 81.2
•Consumo energético en modo estándar (kWh/ciclo) : 1.09
•Consumo energético en circulación forzada (kWh/ciclo) : 0.69
•Tipo de cavidad : Grande
•Número de cavidades : 1
•Fuente de energía : Eléctrico
•Conectividad : Sin conectividad
•Cámara de visión remota : No
•VarioGuide : No
•Recetas cocción al vacío : No
•Recetas estándar preprogramadas : No
•Memorización de programas : No
•Nivel de ruido dB(A) : 48
•Esmalte interior : Pirolítica
•Color : Blanco
•Alto (mm) : 594
•Ancho (mm) : 595
•Fondo (mm) : 567
•Accesorios incluidos : 1 Carril TR1LV
•Alto hueco (mm) : 590
•Ancho hueco (mm) : 560
•Fondo hueco (mm) : 550

Descripción del

Horno pirolítico SurroundCook «WhiteLine» con 10 funciones (2 ciclos de pirólisis), Mandos escamoteables con panel táctil, Carriles telescópicos en 1 nivel, Blanco, Clase A+

BPK535120W Horno de integración

PSGBOV180DE0000F

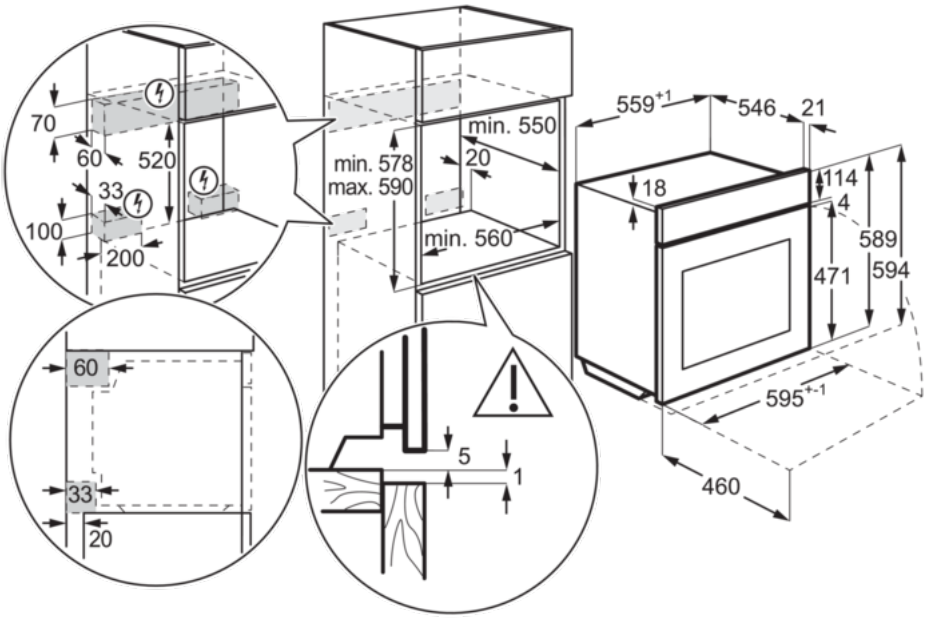

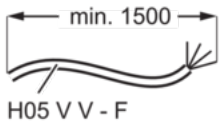

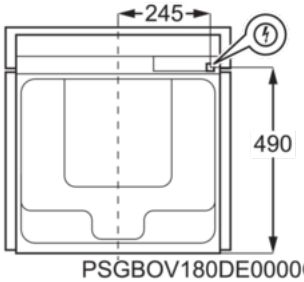
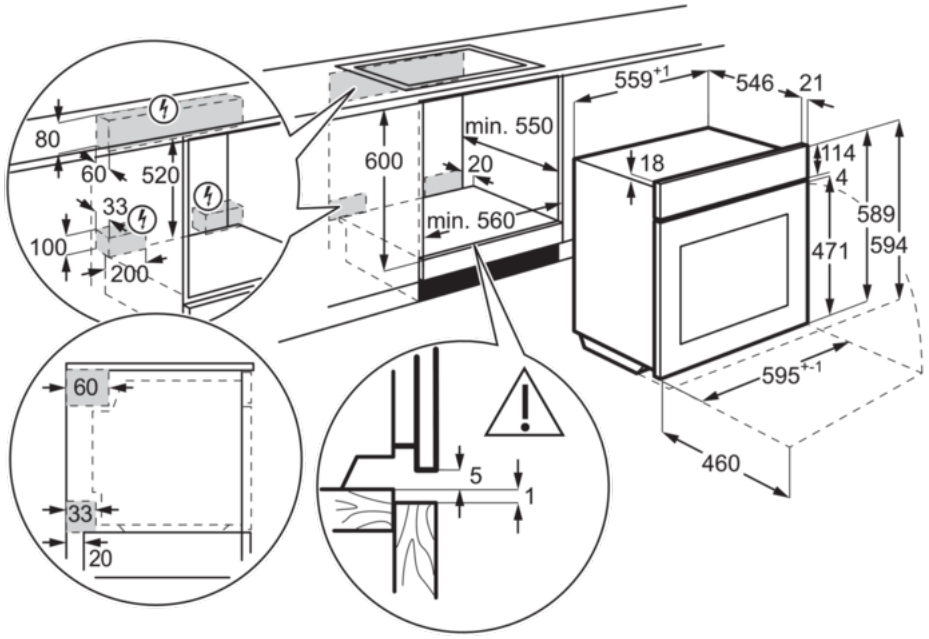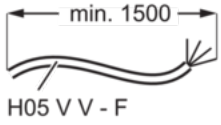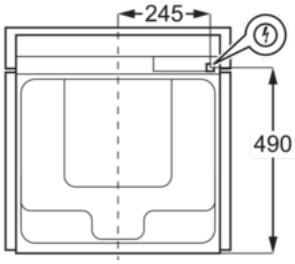
PSGBOV180DE0000G