AEG

Horno de integración

BSE782320B

Horno SteamBoost, tres funciones de vapor para cocinar todo tipo de alimentos
Los hornos SteamBoost, con 3 niveles de vapor, potencian al máximo el sabor de cada receta. Gracias al vapor, combinado o solo, conservan la humedad natural de los alimentos para que puedas disfrutar de todos tus platos jugosos y suculentos, la carne, el pescado, las verduras e incluso postres.

Horno a vapor SteamBoost «BlackLine Collection» con 20 funciones (3 a Vapor), Sonda Térmica, Control Táctil, Cierre suave de la puerta, Carriles telescópicos en 2 niveles, Cristal Negro, Clase A+

Ventajas y características

Sonda Térmica, control absoluto del punto de cocción
Gracias a la sonda térmica, este horno puede medir la temperatura interna de cualquier pieza de carne o pescado durante el proceso de cocción, para que puedas disfrutar siempre de resultados impecables. Cuando el alimento alcanza la temperatura programada, el horno se apaga automáticamente.

Ventilador XXL, cocina de manera uniforme y eficiente
La eficiencia energética y la cocción eficaz van de la mano con este horno. Cuenta con un ventilador XXL que hace que el aire circule uniformemente por toda la cavidad. El resultado, un calentamiento más rápido y temperaturas de cocción que pueden reducirse hasta un 20% ahorrando tiempo y energía.

Pantalla LCD grande y asitente de recetas, resultados de calidad y facilidad de uso
La gran pantalla LCD de este horno garantiza la calidad gourmet de todos tus platos siguiendo las indicaciones del asistente de cocción. Ajusta automáticamente la temperatura y el tiempo de cocción de una gran variedad de alimentos para ofrecerte un control preciso y resultados excelentes.

Bandeja XL, hornea remesas más grandes
Menos no siempre es más, particularmente cuando se trata de hornear deliciosas galletas o pastas. Nuestra bandeja XL es un 20% más amplia que las bandejas de hornear convencionales para que puedas trabajar con grandes remesas con la seguridad de que cada una de ellas quedará perfectamente horneada.

Cierre suave de la puerta, evita los portazos
La tecnología de cierre suave que integra la puerta de este horno garantiza una utilización agradable y silenciosa y al mismo tiempo un acabado de lujo con el mejor rendimiento a largo plazo posible.

- Horno independiente
- Horno a vapor multifunción
- Clasificación energética:
- Con 3 niveles de cocción
- Función Booster
- Sonda térmica para asar piezas de carne
- Propuesta automática temperatura
- Memoria de programas
- Recetas pre-programadas
- Programas automáticos por peso
- Regulación electrónica temperatura
- Mantener caliente
- Función de extensión del tiempo de cocción
- Sistema seguridad de desconexión automática
- Indicadores de calor residual
- Control táctil
- Display LCD Multifunción
- Funciones electrónicas: Hora del día, Ajuste de la dureza del agua, Avisador de minutos, Interruptor de luz, Indicador de temperatura real en ºC durante el calentamiento, Puesta a cero del cronómetro, Indicador de calor residual en ºC, Aprovechamiento del calor residual, Aclarado (circuito de vapor), Códigos de error, Set & Go, Limpieza al vapor (2 ciclos), Limpieza al vapor de inicio diferido, Desconexión de la hora del día en modo apagado, Sonda térmica con desconexión automática, Sonda térmica con indicador de la temperatura interna, Estimación del tiempo de cocción con sensor de alimentos, Bloqueo en funcionamiento, Calentar a la espera, Mantener caliente a 65 ºC (cocción a baja temperatura), Teclas sonoras & avisador de alarma/error, tonos de activación y desactivación (Menos ON/OFF), Idiomas/Display de texto, Memorización de Hora del día (1 semana), Vaciado del depósito de agua, Sugerencia de temperatura, Duración extendida, 180 programas VarioGuide automáticos predefinidos (peso/sensor de alimentos), 30 idiomas, 75 recetas (método e ingredientes), Avisador acústico, Desconexión de seguridad automática del horno, Ajuste del volúmen del avisador, Comprobación de resultados, Bloqueo de seguridad (modo desconexión), Recordatorio de limpieza, Cronómetro, Regulador de intensidad del display luminoso, Desvaporización, Modo DEMO, Desincrustación (circuito generador de vapor), Regulación de brillo y contraste, Tiempo de cocción, Regulación electrónica de la temperatura, Hora de fin de cocción, Calentamiento rápido seleccionable, Programas favoritos (20), Sonda térmica
- Iluminación interior halógena
- Iluminación automática con la apertura de puerta

AEG

Horno de integración

BSE782320B

Especificaciones de producto
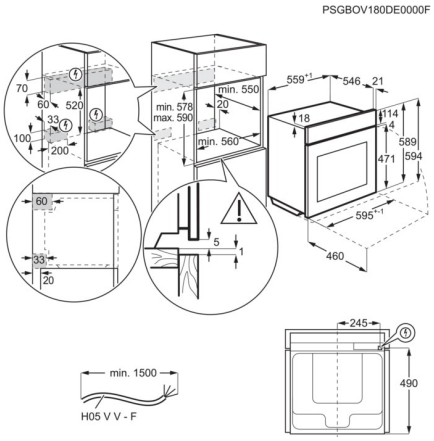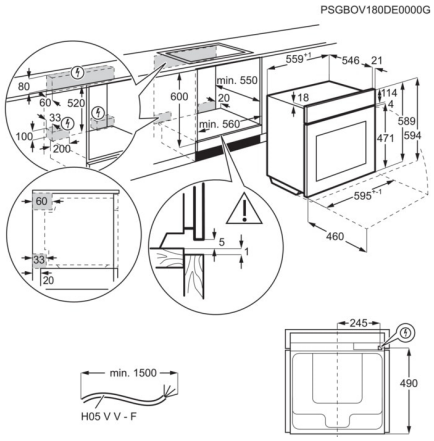
PNC	944 187 913
EAN	7332543530427
Tipo	Horno multifunción
Clase	Clase A+
Temperaturas	30°C - 230°C
Panel	Display LCD
Mandos	Táctiles
Capacidad útil (L)	70
Potencia máxima (W)	3500
Máx. Potencia grill (W)	2300
Funciones de cocción	Calor inferior, Horneado de pan, Cocción convencional/tradicional, Descongelar, Leudar masas, Desecar alimentos, Congelados, 100% vapor (Solo vapor), Gratinar, Bajo nivel de humedad, Nivel de humedad medio, Mantener caliente, Turbo + Horneado sin extraer la humedad, Función Pizza, Calentar platos, Conservar alimentos, Cocción lenta, Regenerar con vapor, Turbo, Grill Turbo
Medidas hueco (mm)	590x560x550
Índice de eficiencia energética	81
Consumo energético en modo estándar (kWh/ciclo)	1.09
Consumo energético en circulación forzada (kWh/ciclo)	0.68
Tipo de cavidad	Grande
Número de cavidades	1
Fuente de energía	Eléctrico
Conectividad	Sin conectividad
Cámara de visión remota	No
VarioGuide	Sí
Recetas cocción al vacío	No
Recetas estándar preprogramadas	Sí
Memorización de programas	Sí
Nivel de ruido dB(A)	53
Esmalte interior	Vapor
Color	Negro
Alto (mm)	594
Ancho (mm)	595
Fondo (mm)	567
Accesorios incluidos	Kit para la comprobación de la dureza del agua, 2 Carriles TR2LFSTV
Alto hueco (mm)	590
Ancho hueco (mm)	560
Fondo hueco (mm)	550
Voltaje (V)	230
Frecuencia (Hz)	50