Serie | 8, Horno compacto, Acero inoxidable
CBG633NS3

A+

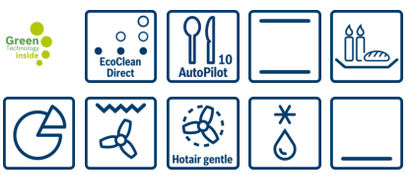

Accesorios incluidos
1 x Parrilla profesional
1 x Bandeja universal

Accesorios opcionales
HEZ327000 : Piedra Pizza
HEZ530000 : 2 Bandejas twin
HEZ532010 : Bandeja profunda con antiadherente cerám
HEZ631070 : Bandeja plana horno 455 x 375 x 29 mm
HEZ632070 : Bandeja universal horno 455 x 375 x 38mm
HEZ6BCA0 : Libro de cocina, hornos y compactos

Horno compacto multifunción: para disfrutar cocinando y obtener los mejores resultados de cocción aunque dispongas de muy poco espacio en tu cocina.

- **Gourmet:** 10 recetas almacenadas, para que cada plato sea un completo éxito de forma totalmente automática.
- **Control con display TFT:** muy fácil de usar gracias a su aro de control central y a todas las funcionalidades con textos y símbolos en color.
- **Panel trasero autolimpiante:** gracias al recubriemiento especial del panel trasero, la limpieza del interior de tu horno será mucho más sencilla.
- **Apertura abatible con sistema softMove:** la puerta del horno se abre y se cierra de forma suave y segura, sin golpes.

Datos técnicos

Color del frontal :	Acero inoxidable
Tipo de construcción :	Integrable
Sistema de limpieza :	No
Medidas del nicho de encastre :	450-455 x 560-568 x 550
Dimensiones aparato (alto, ancho, fondo (sin incluir la puerta)) (mm) :	455 x 594 x 548
Medidas del producto embalado (mm) :	520 x 710 x 650
Material del panel de mandos :	Metallic
Material de la puerta :	vidrio
Peso neto (kg) :	29,450
Volúmen útil (de la cavidad) :	47
Metodo de coccion :	, 4D hot air, Descongelar, Función Pizza, Grill de amplia superficie, Grill de superf. reducida, Hornear, Sólera, Turbogrill, Turbohornear 3D-Eco
Material de la cavidad :	esmalte
Regulacion de temperatura :	Electrónica
Número de luces interiores :	1
Certificaciones de homologacion :	CE, VDE
Longitud del cable de alimentación eléctrica (cm) :	150
Código EAN :	4242005110803
Número de cavidades - (2010/30/CE) :	1
Clase de eficiencia energética (2010/30/EC) :	A+
Consumo de energía por ciclo convencional (2010/30/EC) :	0,73
Energy consumption per cycle forced air convection (2010/30/EC) :	0,61
Índice de eficiencia energética (2010/30/CE) :	81,3
Potencia de conexión (W) :	2990
Intensidad corriente eléctrica (A) :	13
Tensión (V) :	220-240
Frecuencia (Hz) :	50; 60
Tipo de clavija :	Schuko con conexión a tierra

4 242005 110803

Serie | 8, Horno compacto, Acero inoxidable CBG633NS3

Horno compacto multifunción: para disfrutar cocinando y obtener los mejores resultados de cocción aunque dispongas de muy poco espacio en tu cocina.

- Horno compacto multifunción
- 10 Recetas Gourmet con las que solo tendrás que seleccionar el tipo de alimento y el peso. Tras eso, solo te quedará disfrutar
- Multifunción (10 funciones de cocción): Sistema de calentamiento 4D Profesional, Modo Eco, Calor superior e inferior, Calor superior e inferior Eco, Grill con aire caliente, Grill de amplia superficie, Grill, Función pizza, Calor inferior, Descongelar
- Panel trasero autolimpiante
- Guías telescópicas de extracción total en 1 nivel, con freno de máxima seguridad
- Apertura abatible con SoftMove: apertura y cierre amortiguado de puerta
- Pantalla con display TFT y símbolos
- Iluminación halógena en el interior del horno
- Motor EcoSilence Drive: ventilador sin escobillas, súper silencioso y muy eficiente
- Reloj electrónico programable de inicio y paro de cocción
- Función Sprint de precalentamiento rápido
- Propuesta de temperatura para cada función, Indicación de temperatura interior del horno en cada momento, Control precalentamiento, recetas automáticas, Función Sabbat
- Capacidad: 47 litros
- Accesorios: Bandeja profunda, Parrilla profesional.
- Consultar y respetar las dimensiones de encastre facilitadas en el manual de instalación

Serie | 8, Horno compacto, Acero inoxidable
CBG633NS3

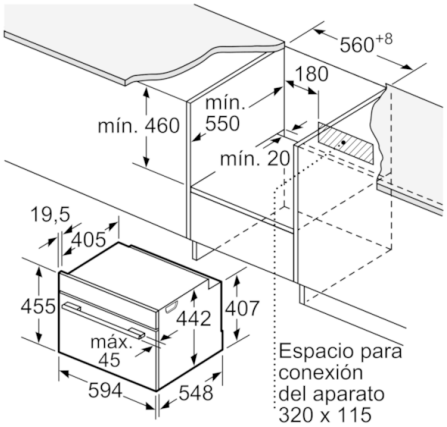

Dimensiones en mm

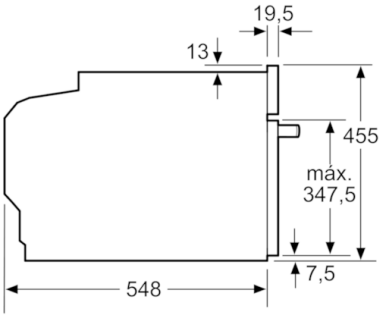

Dimensiones en mm

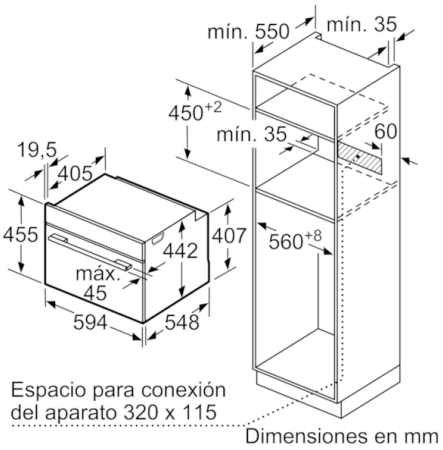

Dimensiones en mm

Montaje con una placa.

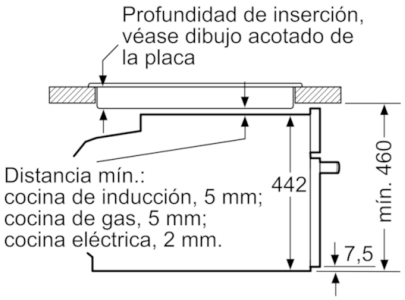

Dimensiones en mm

Si se instala el aparato compacto debajo de una placa, se debe respetar el siguiente grosor de encimera (incl., dado el caso, la estructura de soporte).

Tipo de placa	Mín. grosor de la encimera	
	saliente	a nivel
Placa de inducción	42 mm	43 mm
Placa de inducción de superficie completa	52 mm	53 mm
Cocina de gas	32 mm	43 mm
Cocina eléctrica	32 mm	35 mm