Electrolux

Horno de integración

EOC2420BOX

Calor eficiente, resultados sabrosos
Nuestro horno de convección 300 se calienta más rápido que el horno estándar. El ventilador distribuye el calor por toda la cavidad, lo que hace que tus platos se cocinen de manera rápida y uniforme. Ahora, puedes hornear galletas perfectamente uniformes sin tener que girarlas en mitad del proceso.

Horno pirolítico multifunción de gran capacidad con pantalla LED ámbar y mandos giratorios fijos, 9 funciones, puerta de 3 cristales, carriles telescópicos en 1 nivel, INOX Antihuellas, Clase A+

Ventajas y características

Cocción uniforme, rápida, consistente y eficaz
El sistema de cocción uniforme hace circular el calor por todo el horno, asegurando que todo se todo se cocine por igual sin necesidad de girar los alimentos. Una tecnología que ahorra tiempo y energía.

Calentamiento rápido, comodidad y ahorro de tiempo
El calentamiento rápido te asegura que el horno esté listo cuando tú lo necesitas. Un precalentamiento más corto que el sistema convencional que agiliza el tiempo que pasas en la cocina preparando la comida.

Limpieza pirolítica, te deja el horno como nuevo
Mantén tu horno impecable con la función inteligente de limpieza pirolítica. Un sistema que calienta el horno a altas temperaturas hasta convertir la grasa y otros residuos en cenizas. Luego, una vez frio el horno solo tienes que pasar un paño húmedo para dejarlo perfecto.

Grill integrado, acabado crujiente y perfecto
Desde bacon crujiente hasta mozzarella burbujeante, saca más partido que nunca al grill con este horno compacto. Perfecto para alitas de pollo crujientes o unas deliciosas tostadas de queso halloumi que se funden en tu boca.

Bandejas tamaño XL, más capacidad de horneado a la vez
Con nuestras bandejas tamaño XL podrás cocinar más cantidad de alimentos a la vez. Es hora de perfeccionar esas magdalenas para la merienda o la empanada de carne para los amigos. Más espacio igual a recetas más grandes, en todos los sentidos.

- Horno independiente
- Horno multifunción
- Clasificación energética: A+
- Inox antihuellas
- Con 3 niveles de cocción
- Autolimpieza pirolítica
- Recordatorio de limpieza del horno
- Propuesta automática temperatura
- Regulación electrónica temperatura
- Seguridad niños
- Sistema seguridad de desconexión automática
- Indicadores de calor residual
- Funciones electrónicas: Pirólisis de 2 ciclos, Avisador acústico, Bloqueo de seguridad, Modo DEMO, Indicador de bloqueo de puerta, Interruptor de luz en la puerta, Tiempo de cocción, Regulación electrónica de la temperatura, Bloqueo electrónico de la puerta, Fin de cocción, Avisador de minutos, Pirólisis diferida, Recordatorio de limpieza pirolítica, Indicador de temperatura real, Indicador de calor residual, Aprovechamiento del calor residual, Display del tiempo transcurrido, Desconexión de seguridad, Códigos de error, Sugerencia de temperatura, Hora del día
- Iluminación interior halógena
- Iluminación automática con la apertura de puerta
- Puerta fácil limpieza
- El ventilador deja de funcionar al abrir la puerta del horno
- Ventilador tangencial
- Bandejas del horno: 1 grasera gris esmaltada
- Parrillas: 1 parrilla cromada
- Modo Demo
- Códigos de servicio
- Longitud del cable electrico 1.6m
- Funciones de cocción del horno: Grill rápido, Calor inferior, Cocción convencional/tradicional, Descongelar, Turbo, Grill Turbo, Mantener caliente, Carnes, Turbo + Horneado sin extraer la humedad

Electrolux

Horno de integración

EOC2420BOX

Especificaciones de producto

PNC	949 498 060
EAN	7332543620715
Tipo	Horno multifunción
Clase	Clase A+
Temperaturas	30°C - 300°C
Panel	Display LED
Capacidad útil (L)	72
Potencia máxima (W)	2780
Máx. Potencia grill (W)	2700
Funciones de cocción	Grill rápido, Calor inferior, Cocción convencional/tradicional, Descongelar, Turbo, Grill Turbo, Mantener caliente, Carnes, Turbo + Horneado sin extraer la humedad
Medidas hueco (mm)	600x560x550
Índice de eficiencia energética	81.2
Consumo energético en modo estándar (kWh/ciclo)	0.93
Consumo energético en circulación forzada (kWh/ciclo)	0.69
Tipo de cavidad	Grande
Número de cavidades	1
Fuente de energía	Eléctrico
Conectividad	Sin conectividad
Cámara de visión remota	No
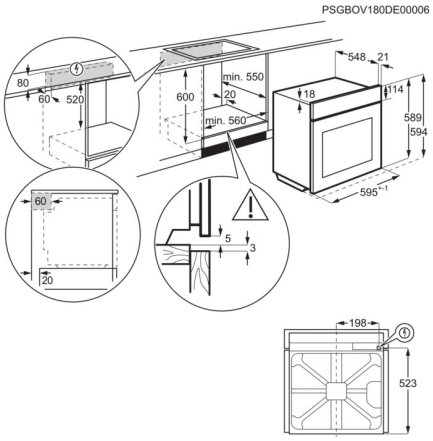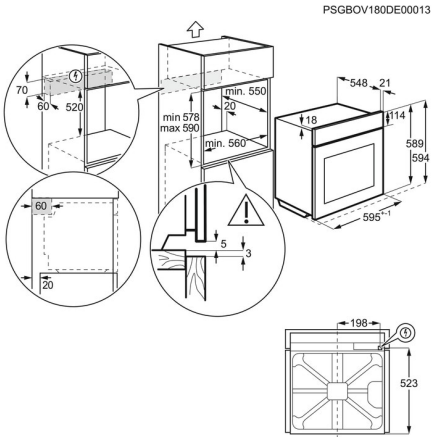
VarioGuide	No
Recetas cocción al vacío	No
Recetas estándar preprogramadas	No
Memorización de programas	No
Nivel de ruido dB(A)	44
Esmalte interior	Pirolítica
Color	Inox antihuellas
Alto (mm)	589
Ancho (mm)	594
Fondo (mm)	568
Accesorios incluidos	1 Carril TR1LV
Alto hueco (mm)	600
Ancho hueco (mm)	560
Fondo hueco (mm)	550
Voltaje (V)	220-240
Frecuencia (Hz)	50/60