iQ300, Lavavajillas totalmente integrable, 60 cm SN636X18NE

A++

Lavavajillas con varioSpeed para una vajilla lista hasta 3 veces más rápido con resultados perfectos.

- ✓ varioSpeed - vajilla lista hasta 3 veces más rápido con resultados perfectos.
- ✓ timeLight - muestra el tiempo restante y la fase del ciclo de lavado en todo tipo de suelos.
- ✓ Más flexibilidad y comodidad de carga gracias a la cesta varioFlex y la 3ª bandeja varioDrawer.
- ✓ Programa automático: detecta con gran precisión la suciedad de la vajilla, optimizando al máximo los recursos.
- ✓ Clase de eficiencia energética A++ (dentro de un rango de A+++ a D). Un consumo de energía realmente bajo.

Accesorios opcionales

SZ73300	ACCESORIO LAVAVAJILLAS SOPORTE COPAS
SZ73100	ACCESORIO LAVAVAJILLAS CESTILLO 60CM
SZ73010	ACCESORIO LAVAVAJILLAS BISAGRA
SZ73000	Accesorio
SZ72010	ACCESORIO LAVAVAJILLAS EXT. AQUASTOP

Equipamiento

Datos técnicos

Consumo de agua (L) : 9,5
Tipo de construcción : Integrable
Altura de la encimera extraíble (MM) : 0
Medidas del nicho de encastre : 815-875 x 600 x 550
Fondo con puerta abierta a 90 grados (mm) : 1155
Patas regulables : Sí- solo frontales
Ajuste máximo de las patas (mm) : 60
Zócalo regulable : Ambos horizontal y vertical
Peso neto (kg) : 35,312
Peso bruto (kg) : 38,0
Potencia de conexión (W) : 2400
Intensidad corriente eléctrica (A) : 10
Tensión (V) : 220-240
Frecuencia (Hz) : 50; 60
Longitud del cable de alimentación eléctrica (cm) : 175
Tipo de clavija : Schuko con conexión a tierra
Longitud del manguito de entrada (cm) : 165
Longitud del manguito de salida : 190
Código EAN : 4242003853061
Número de opciones de posición : 14
Clase de eficiencia energética (2010/30/EC) : A++
Consumo anual de energía (kWh/annum) - NUEVA (2010/30/EC) : 266,00
Consumo de energía (kWh) : 0,93
Consumo de energía en modo sin apagar (W) - NUEVA (2010/30/EC) : 0,10
Consumo de energía en modo apagado (W) - NUEVA (2010/30/EC) : 0,10
Consumo anual de agua (l/año) - NUEVA (2010/30/EC) : 2660
Rendimiento de secado : A
Programa de referencia : Eco
Duración total del ciclo del programa de referencia (min) : 225
Nivel de contaminación acústica (dB(A) re 1 pW) : 44
Tipo de instalación : Totalmente integrable

4 242003 853061

iQ300, Lavavajillas totalmente integrable, 60 cm
SN636X18NE

Equipamiento

Prestaciones

- Clase de eficiencia energética: A++ dentro del rango A+++ (más eficiente) a D (menos eficiente)
- Proyección luminosa: timeLight
- Motor iQdrive™
- 3ª bandeja varioDrawer
- Capacidad: 14 servicios
- Display digital: tiempo restante, control de sal y abrillantador
- aquaSensor: programa automático
- 6 programas de lavado: intensivo 70 °C, automático 45-65 °C, eco 50 °C, 1 hora 65 °C, rápido 45 °C, prelavado
- Programa especial limpieza de la cuba
- 3 funciones especiales: varioSpeed Plus, zona intensiva, extra secado
- Programación de inicio diferido hasta 24 horas
- "Todo en 1": detección automática de detergentes combinados
- Bandeja dosificadora de detergentes combinados
- NO_FEATURE
- NO_FEATURE con varillas abatibles cesta superior/inferior: 2 flip tines front left/4G
- Cuba de acero inoxidable. 10 años de garantía
- aquaStop con garantía de por vida en caso de fuga de agua tanto dentro como fuera del aparato por fallo del sistema.
- Lavavajillas extra silencioso: 44 dB (A) re 1 pW
- Consumos: 0.93 kWh/9.5 litros

Medidas

- Dimensiones del aparato (alto x ancho x fondo): 81.5 x 59.8 x 55 cm

iQ300, Lavavajillas totalmente integrable, 60 cm
SN636X18NE
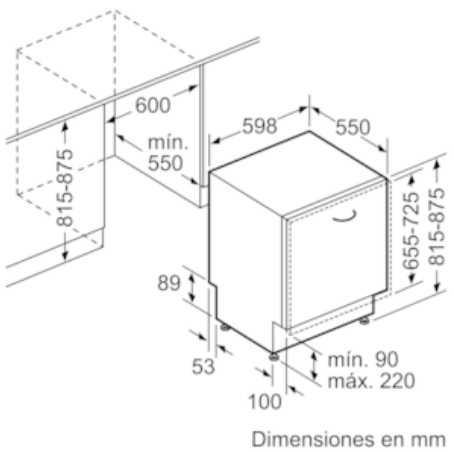
Dibujos acotados