FAB32LWH5

Frigorífico, 50's Style , Combinado, Libre instalación, Posición bisagra: Izquierda, Blanco, No Frost Total - Sistema de enfriamiento doble, A+++

TIPOLOGÍA

Sistema de refrigeración: No Frost Total - Sistema de enfriamiento doble • Familia: Frigorífico • Código EAN: 8017709298104 • Descongelación: Automática • Sistema No-Frost: Total • Instalación: Libre instalación • Categoría: Combinado • Posición bisagra: Izquierda • Tipo de bisagra: Estándar

ESTÉTICA

Posición display: Interno (sul Top) • Diseño: Abombado • Color laterales: Blanco • Pantalla: Led • Material de los laterales: Chapa • Acabado: Brillante • Estética: 50's Style • Color del perfil de los cajones: Cromado • Color del perfil de los estantes de la puerta: Cromado • Tipo de tirador: Fija • Color del perfil del estante de vidrio: Cromado • Tirador: Externo • Color: Blanco • Material de la puerta: Termomoldeada • Color tirador: Cromo

INSTALACIÓN COMPARTIMENTO FRIGORÍFICO

Estante cubre cajón para la verdura: Sí • Tipo de fresquera/cajones para verduras: Railes deslizables • Tipología estantes regulables: Cristal • Compartimento Extra-Fresh: -2°C +3 °C • Número estantes regulables: 2 • Número de cajones fruta y verdura: 1 • Tipo de iluminación interior frigorífico: Led • Iluminación interna frigorífico: Sí • Tipología estante cubre cajón de verduras: Cristal

CONTRAPUERTA COMPARTIMENTO FRIGORÍFICO

Número compartimentos de puerta regulables: 2 • Número de compartimento portabotellas: 1 • Número de compartimentos con tapa transparente: 1 • Compartimento portaobjetos con perfil metálico: Sí • Ménsulas portabotellas con cable metálico: Sí

OTROS EQUIPOS FRIGORÍFICO

Ventilador: Sí • Multiflow: Sí

INSTALACIÓN COMPARTIMENTO CONGELADOR

Número de cajones: 3 • Número estantes: 2 • Tipología estantes: Cristal

OTROS EQUIPOS CONGELADOR

Zona de congelación rápida: Sí

OTRAS CARACTERÍSTICAS TÉCNICAS

Alarma apertura puerta: Acústica y visual • Tipo de control de la temperatura: Electrónico • Tecla congelación rápida: Sí • Número de compresores: 1 • Testigo funcionamiento: Sí • Tipo de compresor: Compresor Inverter • Testigo alarmas temperatura: Sí • Funciones pantalla: Holiday, Congelación rápida, Enfriamiento rápido, Eco, Alarma temperatura • Temperatura Alarma: Sí

PRESTACIONES/ETIQUETA ENERGÉTICA

Rumorosidad: 37 dB(A) re 1pW • Compartimiento para alimentos frescos - Volumen de almacenamiento: 204 l • Categoría aparato de refrigeración: Frigorífico-congelador • Autonomía de conservación sin energía eléctrica: 40 h • Volumen útil total: 331 l • Consumo anual de energía, redondeado a la cifra entera más cercana: 178 kWh/a • Clase climática: SN, N, ST, T • Volumen útil compartimento 0°: 30 l • Volumen útil del compartimento de alimentos congelados: 97 l • Clase de eficiencia energética del modelo: A+++ • Número de estrellas compartimento de alimentos congelados: 4 • Volumen bruto total: 350 l • Capacidad de congelación: 6 Kg/24h

CONEXIÓN ELÉCTRICA

Tensión: 220-240 V • Frecuencia: 50/60 Hz • Datos nominales de conexión eléctrica: 127 W • Largo del cable de alimentación: 200 cm

DATOS LOGÍSTICOS

Profundidad del producto con tirador: 768 mm • Ancho del producto con apertura máxima de puertas: 926 mm • Peso neto (kg): 103.400 kg • Altura con patas: 1968 mm • Dimensions: 1968x601x728 mm • Profundidad del producto con la puerta abierta a 90°: 1197 mm • Ancho del producto (mm): 601 mm • Profundidad sin tirador: 728 mm

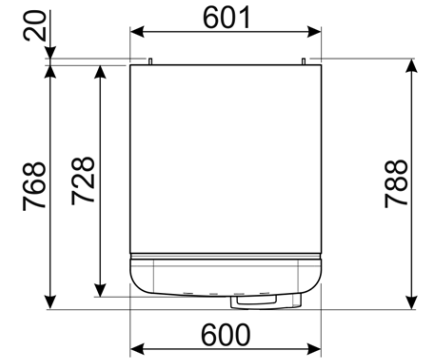
20
601
768
728
788
600

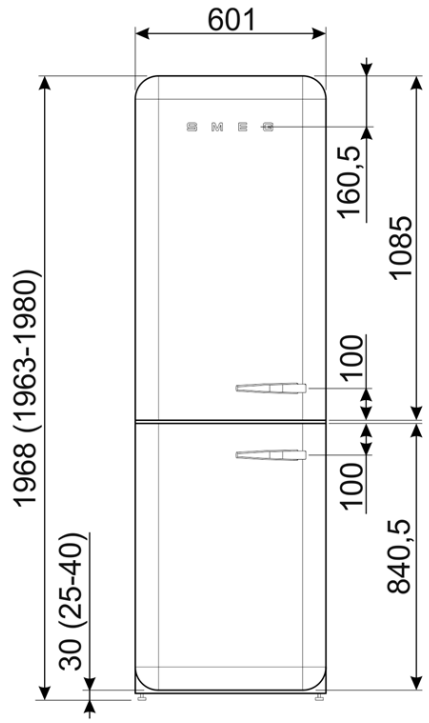
601
160,5
1085
100
100
840,5
1968 (1963-1980)
30 (25-40)

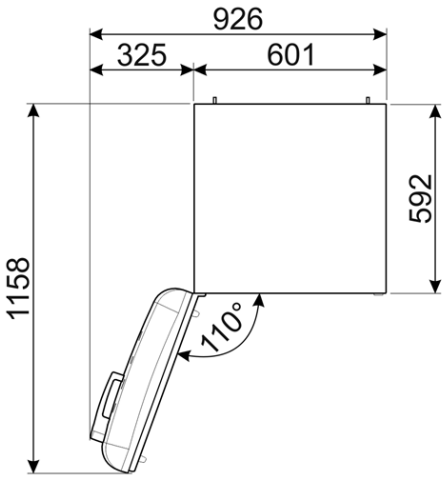
926
325
601
592
1158
110°

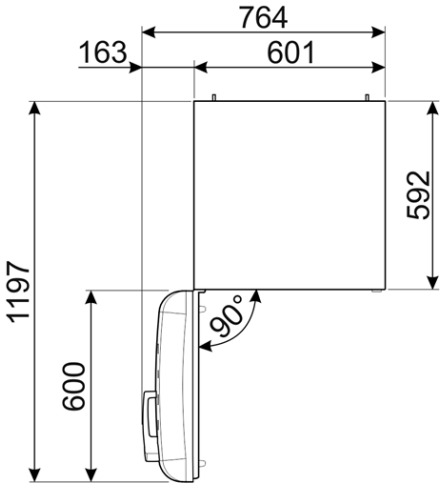
764
163
601
592
1197
600
90°