SF4800MAO

Horno, Colonial, Compacto 45 cm, Microondas, Antracita

TIPOLOGÍA

Família de producto: Horno • Categoría: Compacto 45 cm • Método de cocción: Microondas • Alimentación: Eléctrico • EAN Código: 8017709202897

ESTÉTICA

Color: Antracita • Estética: Colonial • Acabado componentes: Bronce antiguo • Material: Material pintado • Tipo de vidrio: Claro • Puerta: Todo vidrio • Tirador: Colonial • Color del tirador: Bronce antiguo

MANDOS

Pantalla: Sí • Ajustes: Mandos • N.° de mandos: 2 • Mandos: Colonial • Color mandos: Bronce

PROGRAMAS/FUNCIONES

Número de funciones de cocción: 5 • Funciones de cocción tradicionales: Grill ancho • Función microondas: Microondas, Microondas + grill, Plato de chef (panadero), Calentamiento y regeneración. • Otras funciones: Descongelamiento por tiempo, Descongelamiento por peso

OPCIONES

Programador de tiempo: Electrónico • Opciones de programación tiempo: Inicio programado y fin de cocción • Cuentaminutos: Sí • Alarma acústica de fin de cocción: Sí • Programador: 1 • Opción de limitador de potencia: Sí • Opción Show Room Demo: Sí • Pre-calentamiento rápido: Sí • Bloqueo de teclas/Modo seguridad para niños: Sí • Otras funciones: Inicio rápido

CARACTERÍSTICAS TÉCNICAS

Control horno: Electrónico • Regulación de la temperatura: Electrónica • Temperatura mínima: 50 °C • Temperatura máxima: 250 °C • Material de la cavidad: Esmalte Ever Clean • N.° de estantes: 3 • Tipo de estantes: Bastidores de metal • Grill basculante: Sí • N.° de luces: 1 • Tipo de Luz: Halógenas • Potencia luz: 40 W • Encendido de la luz al abrir la puerta: Sí • Potencia de salida útil microondas: 1000 W • Puerta: Puerta fría • N.° de vidrios de puerta total: 3 • N.° de vidrios de puerta reflectantes del calor: 2 • Bisagras Soft Close: Sí • Termostato de seguridad: Sí • Sistema de enfriamiento: Tangencial • Filtro protector microondas: Sí • Interrupción microondas al abrir la puerta: Sí • Interrupción de resistencias al abrir la puerta: Sí • Resistencia grill - Potencia: 1500 W

PRESTACIONES/ETIQUETA ENERGÉTICA

Volumen útil: 40 l

CONEXIÓN ELÉCTRICA

Tensión: 220-240 V • Datos nominales de conexión eléctrica: 3300 W • Frecuencia: 50 Hz

DATOS LOGÍSTICOS

Dimensiones del producto (mm): 455x595x542 • Peso neto (kg): 36.200 kg

EQUIPO ACCESORIOS INCLUIDOS

Bandeja con tope posterior: 1Plato crisp: 1

OPTIONAL

BN620-1: Accesorios, Tipología: Bandeja, Hornos, CocinasBN640: Accesorios, Tipología: Bandeja, Hornos, CocinasBVG: Accesorios, Tipología: Bandeja, HornosGT1P-2: Accesorios, Tipología: Telescopic Guides, HornosGT1T-2: Accesorios, Tipología: Telescopic Guides, HornosPALPZ: Accesorios, Tipología: Pizza shovel, Hornos, CocinasPR3845X: Accesorios, Tipología: Antifingerprint, HornosSMOLD: Accesorios, Tipología: Moulds Set, Hornos, AbatidorSFLK1: Accesorios, Tipología: Bloqueo para niños, Hornos, Cocinas

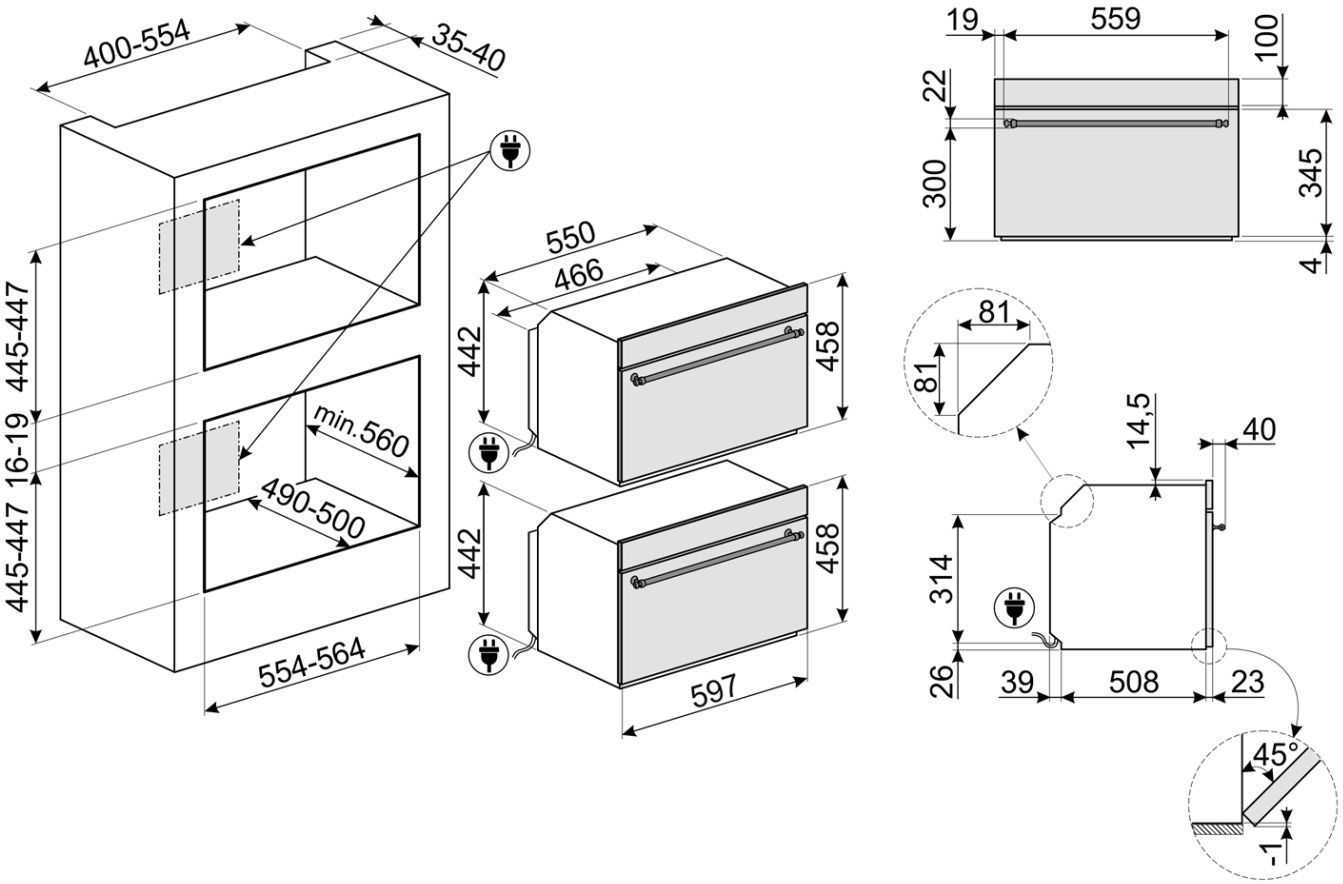
400-554
35-40
445-447
16-19
445-447
min.560
490-500
554-564
550
466
442
458
442
458
597
19
559
100
22
300
345
4
81
81
14,5
40
314
26
39
508
23
45°
-1

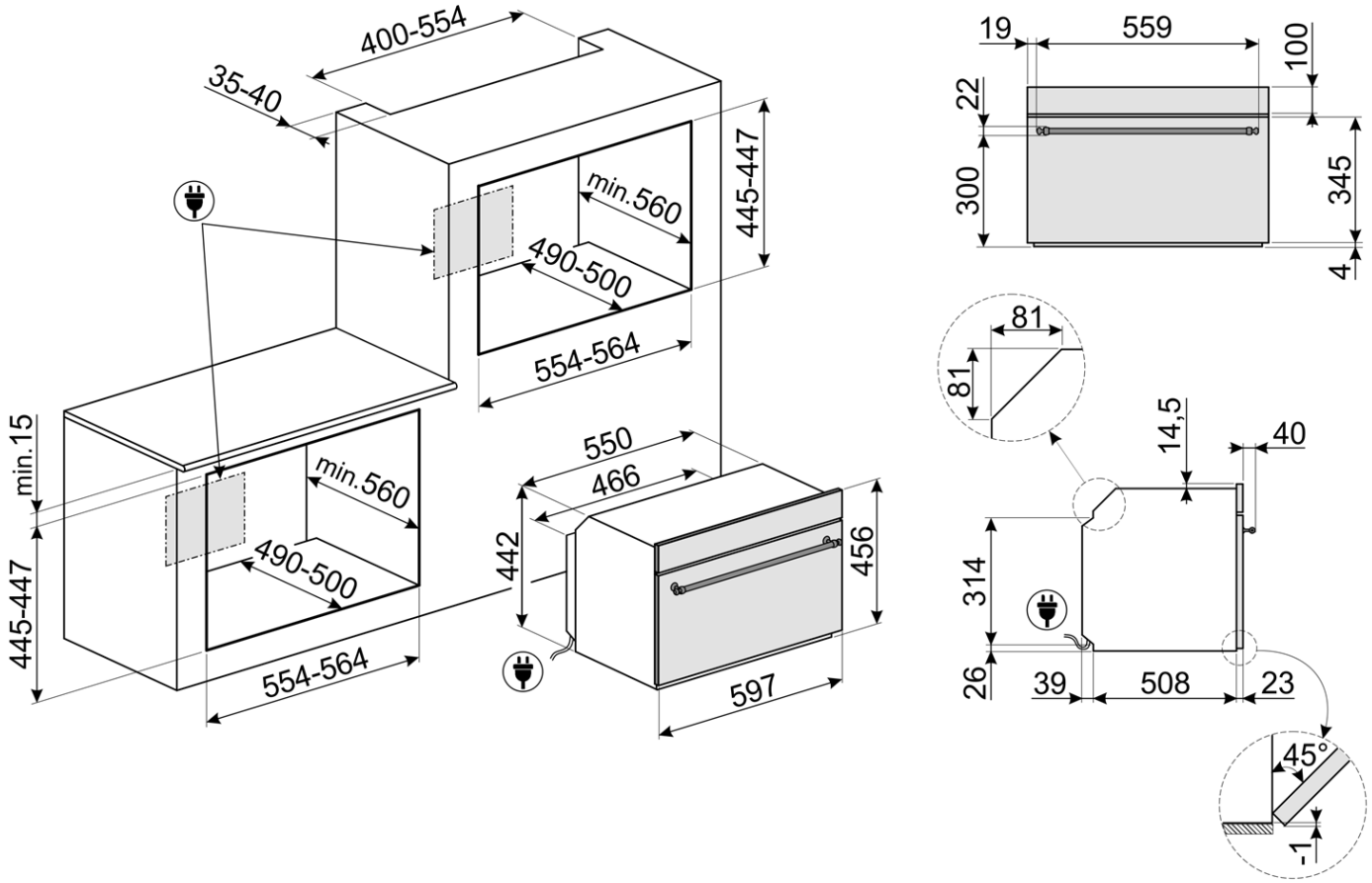
400-554
35-40
445-447
min.560
490-500
554-564
min.15
445-447
min.560
490-500
554-564
550
466
442
456
597
19
559
100
22
300
345
4
81
81
14,5
40
314
26
39
508
23
45°
-1