SE93SGH3

clásica

Placa cocción a Gas, 90 cm

EAN13: 8017709105723

ESTÉTICA Y MANDOS

- Línea Clásica
- Inox
- Mandos laterales
- Parrilla de hierro colado
- Tapas de quemadores esmaltadas negras (acabado mate)
- Encendido electrónico incorporado en los mandos

ZONAS DE COCCIÓN

- 5 quemadores a gas

SEGURIDAD

- Válvulas rápidas de seguridad
- Preparada para gas natural
- Inyectores gas butano/propano en dotación

DATOS TÉCNICOS

- Quemadores/zonas cocción:
- Posterior dcha. 2,55 kW
- Posterior izq. 1,65 kW
- Central pescera. 2,90 kW
- Anterior dcha. 1,05 kW
- Anterior izq. triple corona. 4,05 kW

Opciones

- **7530X** - Tapa inox/cristal

SMEG España
Hidraúlica, 4
P. I. Ferrería
08110 Montcada I Reixac (Barcelona)
Tel.: +34 93 56 50 250
Fax : +34 93 56 44 310

SE93SGH3

clásica

gas
90 cm
inox
parrillas en hierro colado

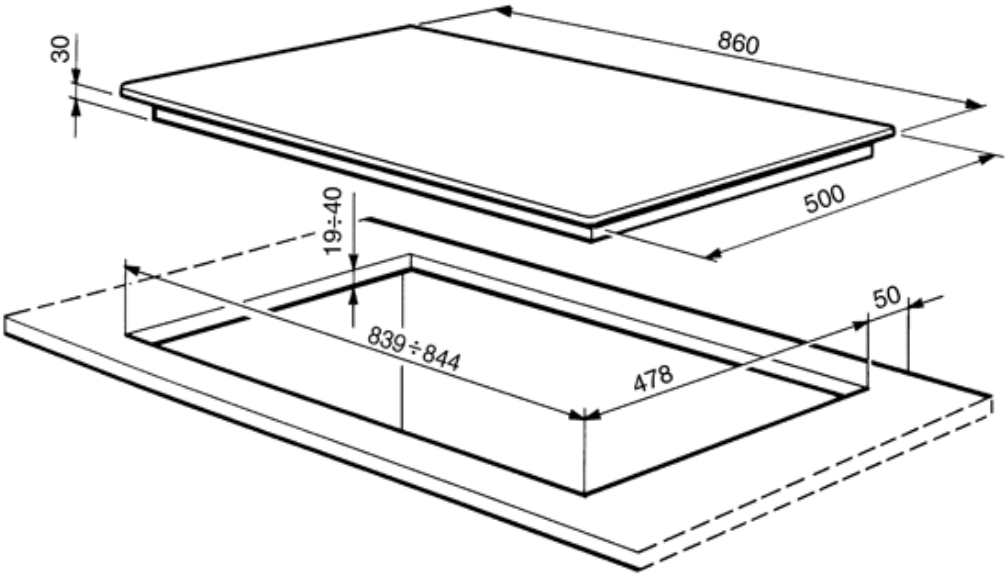

SMEG España
Hidraúlica, 4
P. I. Ferrería
08110 Montcada I Reixac (Barcelona)
Tel.: +34 93 56 50 250
Fax : +34 93 56 44 310