LAVAVAJILLAS DFI 46900

TEKA

Más de lo que te puedas imaginar

Más Higiene - Más Ahorro - Más Flexibilidad - Más Velocidad - Más Rendimiento - Y por supuesto **DISEÑO ÚNICO**

_ TOTAL

Características

Lavavajillas de integración

- Panel de mandos electrónico con display digital LED blanco
- **Motor inverter**
- **Capacidad: 14 cubiertos**
- **Tercer rociador superior**
- Seis temperaturas de lavado (35º/40º/45º/50º/65º/70º)
- Nueve programas de lavado: AutoClean, Eco, Auto, DualCare, Intensivo, **1 hora (58' lavado y secado)**, GlassCare, Mini30, Prelavado
- Funciones: Media Carga, Express, PowerWash, Secado Extra
- Programación digital diferida (1-24 horas)
- Sistema de seguridad AQUASTOP
- Sistema de sensores SmartSensor
- Sistema MultiCleaner Sensor (3en1)
- Posibilidad de instalación en columna
- Cesta superior regulable en altura (PushUp - 3 posiciones)
- Cesta inferior FlexiSet4 con soportes abatibles
- Regulación frontal de patas traseras
- Pilotos indicativos de funcionamiento, falta de sal, abrillantador, programa seleccionado y tiempo restante

Color	Referencia	EAN
Panel negro	114270005	8434778013573

Dibujo técnico

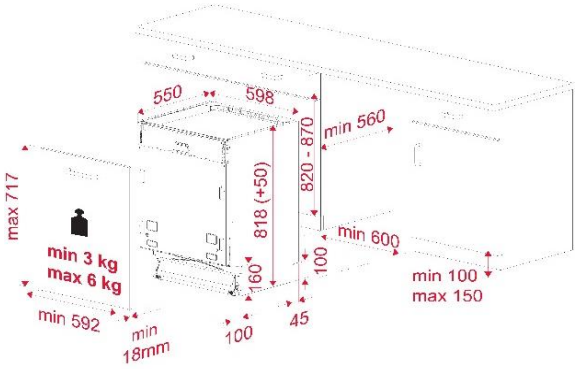

Datos técnicos

Clasificación energética:	E
Índice rendimiento lavado (IC)	1,13
Índice rendimiento secado (ID)	1,07
Consumo energético (kWh/ciclo)	0,951
Consumo - Agua (litros/ciclo)	**9,5**
Duración programa eco (Tt) (h:min)	3:40
Consumo modo apagado (Po) (W)	0,50
Nivel sonoro (dB(A) re 1 pW)	46
Clase nivel sonoro	C
Potencia nominal máxima (W)	2.100
Programa estándar	ECO 50ºC

(UE) 2019/2017