EASY **HLX 540 KL**

Placa de cocción a gas natural con 4 fuegos y seguridad por termopar

REFERENCIA

REF: 112620031 EAN: 8434778025637

CARACTERÍSTICAS

Placa de cocción a natural
Mandos laterales incorporados de diseño ergonómico
4 quemadores de gas:
-1 quemador rápido, 3,00 kW
-2 quemadores semi-rápidos, 1,75 kW
-1 quemador auxiliar, 1,00 kW
Seguridad por termopar integrada en quemador individual
Parrillas esmaltadas

Seguridad por Termopar integrada

DIMENSIONES

Altura del producto (mm): 85
Anchura del producto (mm): 600
Profundidad del producto (mm): 435
Longitud del producto (mm):
Peso neto (kg): 6,06

ESPECIFICACIONES TÉCNICAS

Tasa de potencia (V): 220-240
Frecuencia (Hz): 50/60
Potencia nominal máxima (W): -

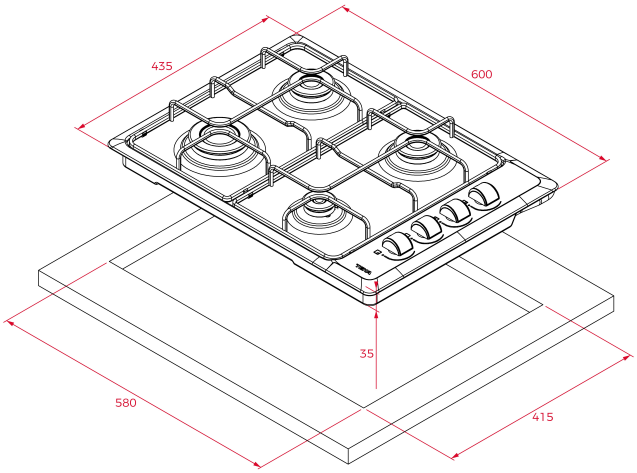

COLORES

112620031 Acero inoxidable