SCT 70810 Secadora B de condensación con capacidad de 8kg

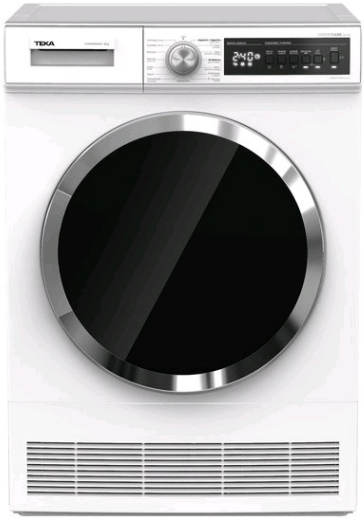

Quick Cycle

Capacidad de lavado: 8Kg

DESCRIPCIÓN	Secadora B de condensación con capacidad de 8kg
GAMA	Maestro
COLORES	
REFERENCIA	REF. 114060002 EAN. 8434778016659

SCT 70810

CARACTERÍSTICAS

Secadora de condensación
Electrónica con display digital
Sensor de temperatura ExcellentDry
Doble sentido de giro
15 programas de secado
Programas especiales: ECO, ropa delicada, antiarrugas, express 29´, rápdio 12´
Función antiarrugas, nivel de secado y tiempo de secado
Programación diferida 1-23 h
Iluminación interior del tambor
Puerta reversible
Bloqueo de seguridad para niños
Tambor de acero inoxidable (112 litros)
Patas regulables en altura
Indicadores: on/off, programa seleccionado, tiempo restante, tanque lleno, saturación de filtro
Clasificación energética: B
Capacidad de secado: 8 kg

TEKA

SCT 70810

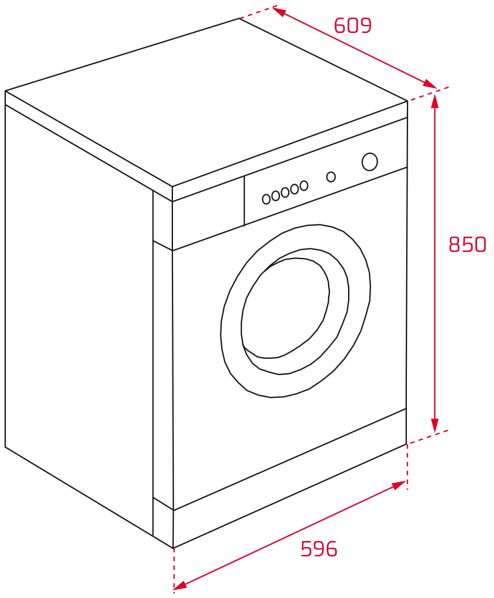

DIMENSIONES

Altura del producto (mm): 845
Anchura del producto (mm): 596
Profundidad del producto (mm): 609
Longitud del producto (mm):
Peso del producto (Kg): 38,9

ESPECIFICACIONES TÉCNICAS

HOJA DE PRODUCTO

Tipo de carga: Frontal
Tipo de instalación: Libre instalación
Capacidad de secado (Kg): 8
Clase energética: B
Eficiencia de condensación: B
Consumo de energía (kWh/ciclo de secado): 4.68
Consumo energético (kWh/año): 561
Duración del ciclo de secado (minutos): 129
Automático (sensor de secado): Sí

SUMINISTRO DE ENERGÍA

Frecuencia (Hz): 50
Fuente de alimentación (V): 220-240
Potencia nominal máxima (W): 2700
Potencia nominal del motor (W): 200

CARACTERÍSTICAS

Diámetro de la puerta de vidrio (cm): 47
Rotación bidireccional: Sí
Puerta reversible: Sí

Luz en el tambor: Sí

LUCES INDICADORAS DE CONTROL

Selector de programa: Sí
Tiempo restante: Sí
Secado: Sí
Temporizador de secado (minutos): Sí

FUNCIONES ESPECIALES

Programa rápido: Sí
Duración del programa rápido (minutos): 12 min / 29 min
Programa económico: Sí
Temporizador de retardo (horas): 1-23
Tejidos delicados: Sí
Resistente: Sí
Planchado fácil/anti arrugas: Sí

EQUIPAMIENTO

Patas traseras ajustables: Sí
Patas delanteras ajustables: Sí