HORNO MULTIFUNCIÓN HRB 6300 VN

TEKA

Características

Teka Hydroclean® PRO - Multifunción SurroundTemp

- **Sistema de limpieza Teka Hydroclean® automático**
- 9 funciones de cocinado
- Reloj analógico con programador mecánico de paro de cocción
- Sistema de 1 guía extraíble Plus-Extension, cinco alturas de cocinado
- Calentamiento rápido
- Puerta dos cristales, interior todo cristal
- Ventilación dinámica
- Panel de mandos y tiradores de aspecto rústico
- Bandeja pastelera y profunda especial asados y parrilla (con sistema antivuelco)
- Piloto indicativo de funcionamiento
- Iluminación superior
- Sistema de evacuación de gases por bóveda
- Capacidad: 70 litros

Color	Referencia	EAN 13
Vainilla	111010012	8434778008630

_ TOTAL

Dibujo técnico

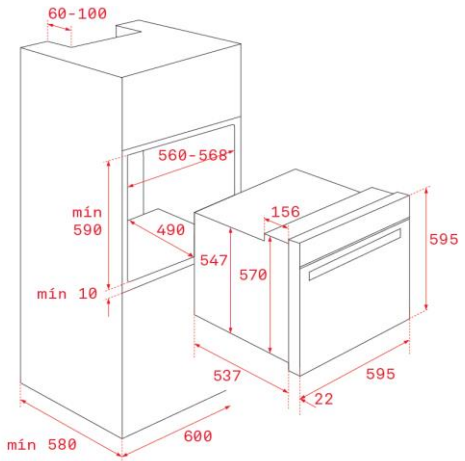

Datos técnicos

Eficiencia energética	A+
Potencia nominal máxima, W:	3.215
Resistencia grill: normal/maxigrill, W:	1.400/2.500
Resistencia bóveda + solera, W:	2.550
Resistencia turbo, W:	2.000
Turbina multifunción, W:	22
Motor refrigeración, W:	18