ZCAN38FW1 Arcón congelador

Un congelador que cabe en cualquier sitio

Este congelador compacto de diseño estilizado es ideal para quienes estén buscando un modelo que quepa en un espacio reducido, o en caso de querer dejar más espacio para otros aparatos en la cocina. Tamaño compacto sin renunciar a un ápice de rendimiento.

OptiSpace, para más almacenamiento

El gran congelador está diseñado para la vida familiar, con mucho almacenamiento funcional. Los cajones de verduras, frío y del congelador pueden desmontarse y retirarse fácilmente para hacer más espacio y adaptarse a tus necesidades específicas.

Afina los ajustes con el control electrónico

Con el control electrónico puedes controlar fácilmente las funciones de tu congelador. La cómoda pantalla LCD ofrece un acceso sin esfuerzo a la temperatura y a otros ajustes generales.

Más beneficios :

• Bombillas interiores LED de luz brillante y bajo consumo.

• Organiza tu arcón congelador con cestas apilables.

Características :

• Display LCD retroiluminado en puerta
•Control: Electrónico
•Descongelación manual
•Funcion Frostamic: congelación rápida
•Luz interior
•Compartimentos: 3, blanco metálico
•Patas/Ruedas: 4 ruedas
•Evaporador del congelador oculto

Datos técnicos :

• PNC : 922 718 157
•EAN : 7332543721986
•Panel de control : Frontal derecho
•Capacidad útil congelador (L) : 371
•Clasificación climática : SN-N-ST-T
•Clase : A+
•Consumo energético anual (kW) : 309
•Capacidad de congelación (kg/24h) : 25
•Mandos de control : Electrónico
•Cestos : 3, blanco metálico
•Luz del congelador : Interna, LED
•Sistema LowFrost : No
•Congelación rápida : Sí
•Autonomía sin corriente (h) : 40
•Nivel de ruido dB(A) : 45
•Indicador temperatura alta : --
•Tipo de compresor : Inverter
•Color : Blanco
•Tipo de puerta : Sólida
•Rueda/s : 4 ruedas
•Refrigerante : R600a
•Medidas (mm) : 845x1300x700
•Potencia (W) : 180
•Frecuencia (Hz) : 50
•Voltaje (V) : 220-240
•Longitud del cable (m) : 2

Descripción del

Arcón congelador blanco de 130 x 84,5 x 70 cm con compresor Inverter y 3 cestos en el interior, alarma acústica y visual luminosa, 371 l, Display LCD frontal derecho, congelación rápida, Clase A+
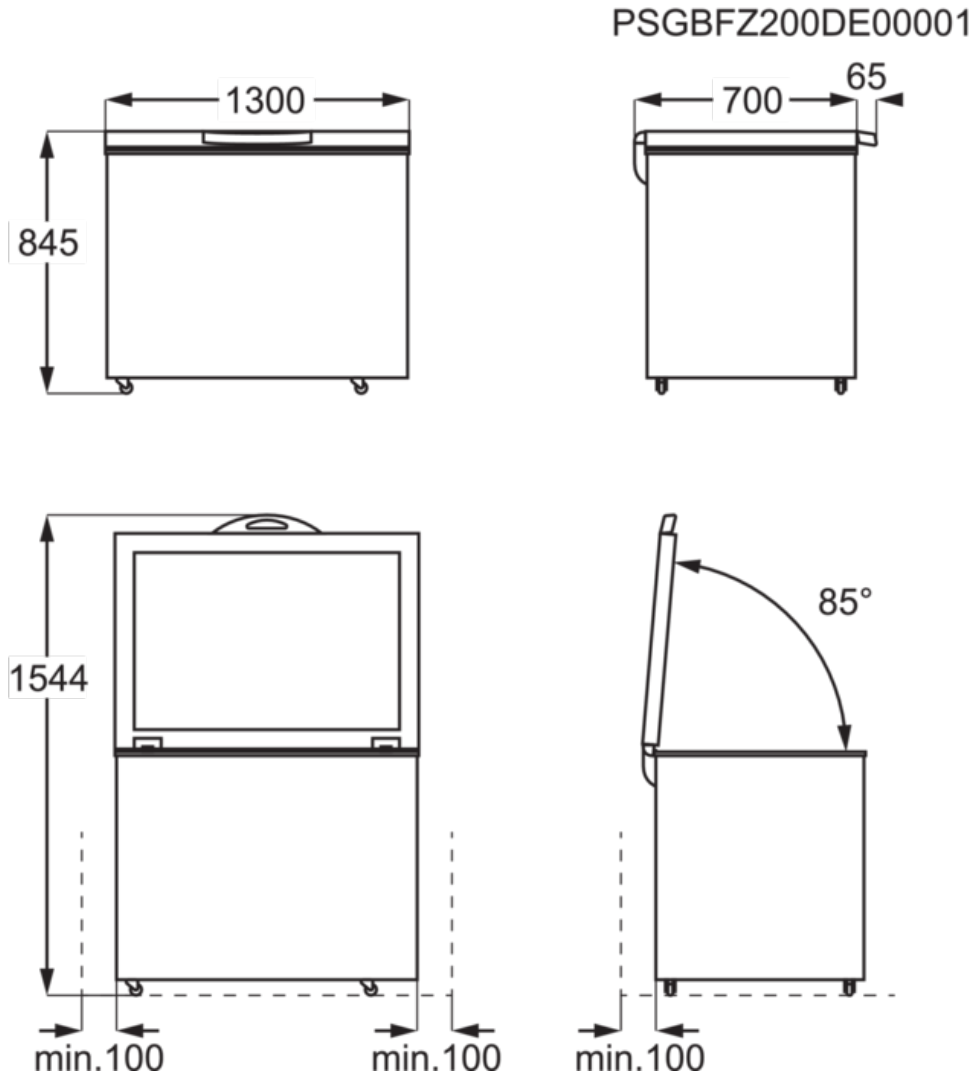
ZCAN38FW1 Arcón congelador