Microondas

ZMBN4SX

Calentamiento uniforme con el plato giratorio XL
El microondas con plato giratorio comenzará a girar en cuanto empiece el proceso de calentamiento, por lo que no tienes que girar manualmente los alimentos a mitad del proceso. Además, el plato vuelve a su posición inicial original por lo que es más fácil luego retirar tus platos.

Microondas negro de 26 litros y 900 W con display electrónico, marco completamente integrado y 5 niveles de potencia, plato con retorno a posición orignal y apertura electrónica

Ventajas y características

Resultados perfectos y sin esfuerzo
Resultados perfectos y sin esfuerzo con nuestro microondas. Calentar o descongelar, todo con solo tocar un botón.

Todo más fácil, apertura electrónica táctil
La puerta táctil del microondas se abre al instante. Al ser electrónico, a diferencia del mecanismo de resorte más común, requiere un esfuerzo mínimo.

Tus funciones favoritas, siempre a mano
Guarda los ajustes de configuración en el microondas y empieza a cocinar más rápido, utilizando la función Favoritos. Solo necesitas programar la potencia y el tiempo de cocción una vez, y luego simplemente tocar la forma de estrella para activar. Cocinar con microondas ahora es más fácil.

Descongelación rápida y eficiente
Descongela alimentos congelados de forma rápida y fácil con el programa de descongelamiento. Selecciona el tipo de alimento y su peso en el menú, y el microondas calculará automáticamente cuánto tiempo llevará.

- Integrable
- Posible instalación en combinación con otros electrodomésticos: Sobre el horno
- Apertura electrónica
- Modos de cocción: Microondas
- Potencia de microondas:900 W
- Inicio rápido
- Descongelación por peso
- Seguridad niños
- Señal acústica fin de cocción
- Programas de cocción automática
- Display Lcd
- Selector de potencia táctil
- Programador electrónico
- 3 funciones programadas.
- Luz interior
- Diámetro de plato giratorio y material:325 mm,Vidrio

Microondas

ZMBN4SX

Especificaciones de producto

PNC	947 608 804
EAN	7332543713479
Tipo	Integrable sin necesidad de ventilación trasera
Color	Negro + INOX Antihuellas
Capacidad bruta (L)	26
Potencia micro (W)	900
Potencia grill (W)	0
Niveles de potencia	5
Programas automáticos	Seguridad niños, Auto + 30 segundos, Inicio rápido
Funciones de cocción	Microondas
Medidas hueco (mm)	450x562x500
Alto (mm)	459
Ancho (mm)	594
Fondo (mm)	404
Alto interior (mm)	188
Ancho interior (mm)	338
Fondo interior (mm)	369
Controles	Control táctil
Apertura de la puerta	Apertura electrónica
Diámetro del plato (mm)	325
Material del plato	Vidrio
Plato giratorio retornable	Sí
Tipo de grill	No lleva

Seguridd niños	Sí
Prog de descongelación por peso	Pan, Pescado, Carne, Pollo
Luz Interior	Luz interior 25W
Cavidad interior	Esmalte Blanco
Voltaje (V)	220-240
Frecuencia (Hz)	50
Potencia (W)	2200
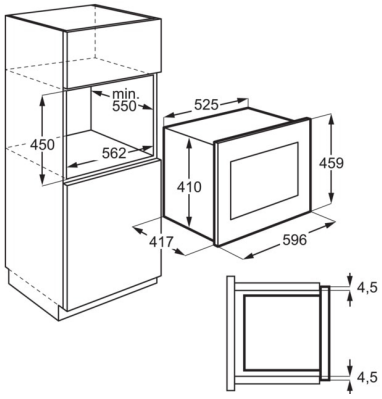
PSGBMC190DE00008